VS-L (F) Series

* 客户可指定接口类型

有焦点距离f18mm~f185的 9个机种。
可选择各种倍率，2种变倍线扫产品。
高周边光亮和低失真设计。

VS-L(F) WD · 倍率对照表

	∞	0.05x	0.1x	0.15x	0.2x	0.25x	0.3x	0.35x	0.5x	1x
VS-L1828/F	722.9mm (0.025x)		137.9mm (0.12x)							
VS-L2526/F	1010.8mm (0.025x)		198.1mm (0.12x)							
VS-L3528/F		706.9mm (0.05x)					112.8mm (0.3x)			
VS-L3528LM/F	1795.2mm (0.02x)		289.0mm (0.12x)							
VS-L5018FL/F	1123.7mm (0.05x)			388.6mm (0.14x)						
VS-L5028/F		1025.0mm (0.05x)					181.4mm (0.3x)			
VS-L8540/F			864.2mm (0.1x)					285.0mm (0.35x)		
VS-L10028/F		2050.7mm (0.05x)					409mm (0.3x)			
VS-L18556/F			1951.7mm (0.108x)	1404.4mm (0.159x)						

VS-L1828/F

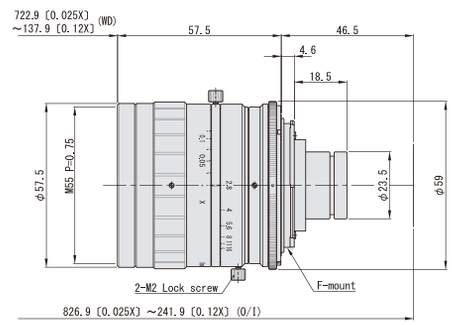

VS-L2526/F

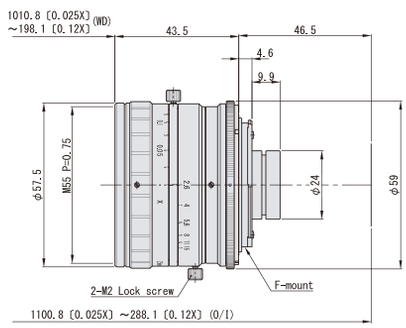

VS-L3528/F

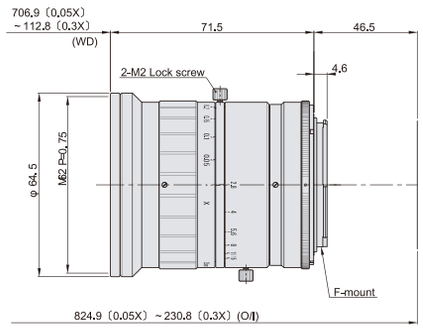

VS-L3528LM/F

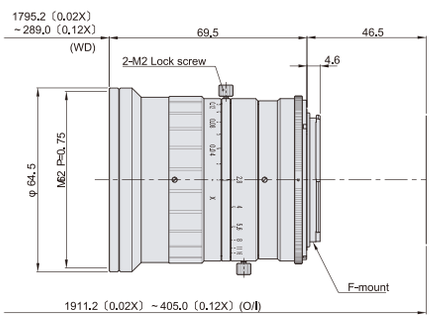

VS-L5018FL/F 浮动系统

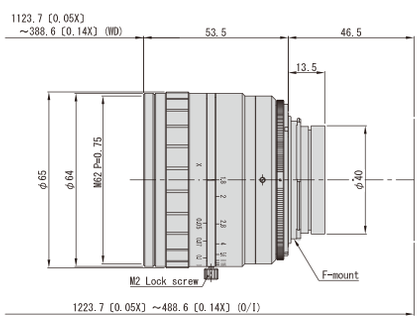

VS-L5028/F

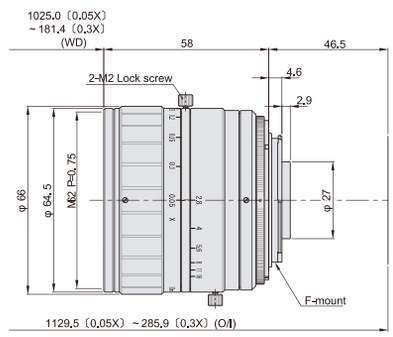

规格	VS-L1828/F				VS-L2526/F				VS-L3528/F			
焦点距离	18 mm				25 mm				35 mm			
可变倍率范围	(∞) 0.025x ~ 0.12x				(∞) 0.025x ~ 0.12x				(∞) 0.05x ~ 0.3x			
光学倍率	0.025x	0.05x	0.1x	0.12x	0.025x	0.05x	0.1x	0.12x	0.05x	0.1x	0.2x	0.3x
WD	722.9 mm	352.8 mm	168.4 mm	137.9 mm	1010.8 mm	496.6 mm	240.5 mm	198.1 mm	706.9 mm	346.8 mm	169.5 mm	112.8 mm
物像间距离O/I	826.9 mm	456.8 mm	272.4 mm	241.9 mm	1100.8 mm	586.6 mm	330.5 mm	288.1 mm	824.9 mm	464.8 mm	287.5 mm	230.8 mm
FNO	F 2.8 ~ 16				F 2.6 ~ 16				F 2.8 ~ 16			
实效F *光圈全开	2.9	3.0	3.1	3.2	2.7	2.8	2.9	2.9	2.8	3.0	3.3	3.5
景深 允许错乱值Φ0.04mm	371.2 mm	96 mm	24.8 mm	17.8 mm	345.6 mm	89.6 mm	23.2 mm	16.1 mm	99.6 mm	24.0 mm	6.6 mm	3.1 mm
光学失真	-2.14 %				-1.64 %				-0.43 %			
像圈	φ29 mm				φ29 mm				φ45 mm			
滤镜口径	M 55 P = 0.75				M 55 P = 0.75				M 62 P = 0.75			
重量	330 g				245 g				350 g			

规格	VS-L3528LM/F				VS-L5018FL/F				VS-L5028/F			
焦点距离	35 mm				50 mm				50 mm			
可变倍率范围	(∞) 0.02x ~ 0.12x				(∞) 0.05x ~ 0.14x				0.05x ~ 0.3x			
光学倍率	0.02x	0.04x	0.8x	0.12x	0.05x	0.07x	0.1x	0.14x	0.05x	0.1x	0.2x	0.3x
WD	1795.2 mm	890.0 mm	438.5 mm	289.0 mm	1123.7 mm	752.4 mm	533.6 mm	388.6 mm	1025.0 mm	513.7 mm	261.9 mm	181.4 mm
物像间距离O/I	1911.2 mm	1006.0 mm	554.5 mm	405.0 mm	1223.7 mm	852.4 mm	633.6 mm	488.6 mm	1129.5 mm	618.2 mm	366.4 mm	285.9 mm
FNO	F 2.8 ~ 16				F 1.8 ~ 16				F 2.8 ~ 16			
实效F *光圈全开	2.9	2.9	3.0	3.2	2.0	2.0	2.1	2.2	3.1	3.2	3.5	3.8
景深 允许错乱值Φ0.04mm	580.0 mm	145.0 mm	37.5 mm	17.8 mm	64.0 mm	32.7 mm	16.8 mm	9.0 mm	99.2 mm	25.6 mm	7.0 mm	3.4 mm
光学失真	-0.21 %				-2.37 %				-0.02 %			
像圈	φ45 mm				φ45 mm				φ45 mm			
滤镜口径	M 62 P = 0.75				M 62 P = 0.75				M 62 P = 0.75			
重量	340 g				340 g				290 g			

VS-L8540/F

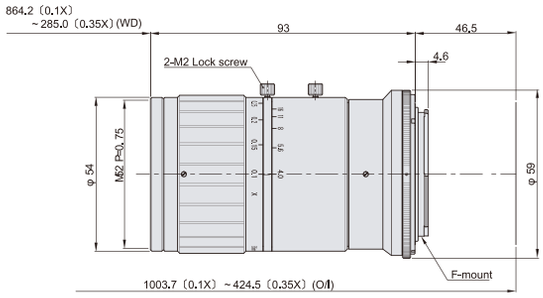

VS-L10028/F

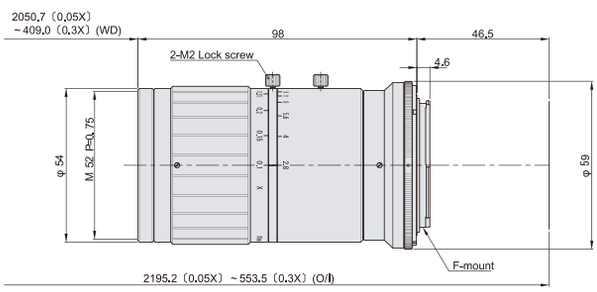

VS-L18556/F

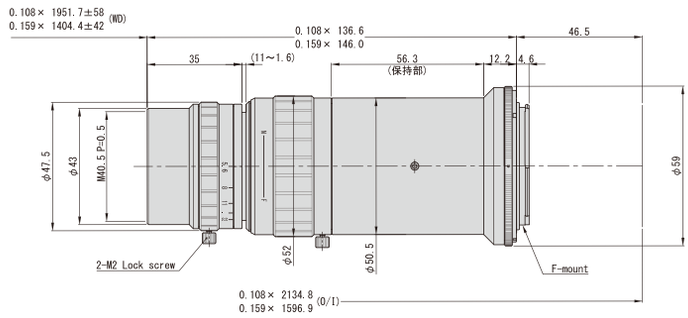

规格	VS-L8540/F				VS-L10028/F				VS-L18556/F	
焦点距离	85 mm				100 mm				185 mm	
可变倍率范围	0.1x ~ 0.35x				0.05x ~ 0.3x				0.108x ~ 0.159x	
光学倍率	0.1x	0.2x	0.3x	0.35x	0.05x	0.1x	0.2x	0.3x	0.108x	0.159x
WD	864.2 mm	452.5 mm	320.8 mm	285.0 mm	2050.7 mm	1055.7 mm	565.7 mm	409.0 mm	1951.7 mm ± 58	1404.4 mm ± 42
物像间距离O/I	1003.7 mm	592.0 mm	460.3 mm	424.5 mm	2195.2 mm	1200.2 mm	710.2 mm	553.5 mm	2134.8 mm	1596.9 mm
FNO	F 4 ~ 16				F 2.8 ~ 16				F 5.6 ~ 32	
实效F *光圈全开	4.4	4.8	5.2	5.4	3.2	3.4	3.7	4.0	7.1	7.4
景深 允许错乱值Φ0.04mm	35.2 mm	9.6 mm	4.6 mm	3.5 mm	102.4 mm	27.2 mm	7.4 mm	3.6 mm	48.5 mm	23.4 mm
光学失真	0.00 %				0.10 %				0.48 %	
像圈	ϕ50 mm				ϕ45 mm				ϕ45 mm	
滤镜口径	M 52 P = 0.75				M 52 P = 0.75				M 40.5 P = 0.5	
重量	350 g				360 g				400 g	

M42, M58 接口改造例

接口类型可变更，请联络销售代表获取详情。

VS-L2526/ M42 M42 P=1.0 (FB12)

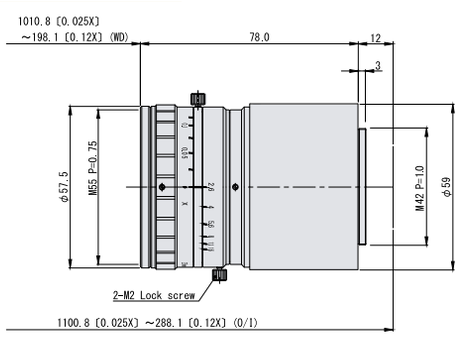

VS-L3528LM / M42 M42 P=1.0 (FB12)

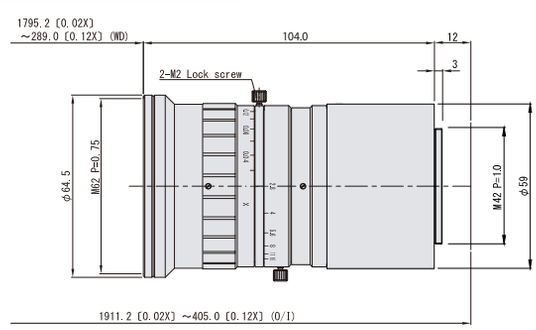

VS-L10028/ M42 M42 P=1.0 (FB12)

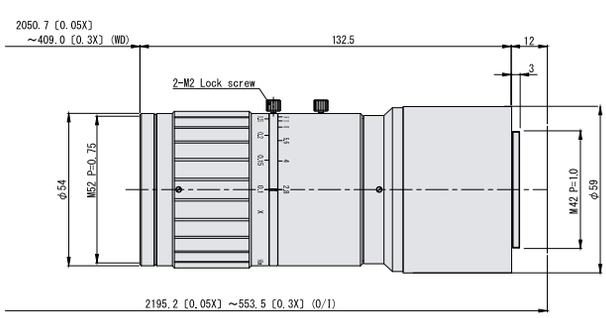
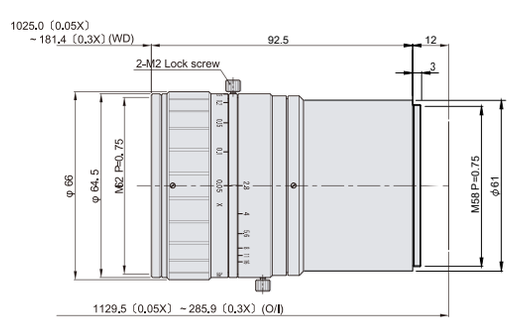
VS-L5028/ M58 M58 P=0.75 (FB12)